RANT

Модель: RA171

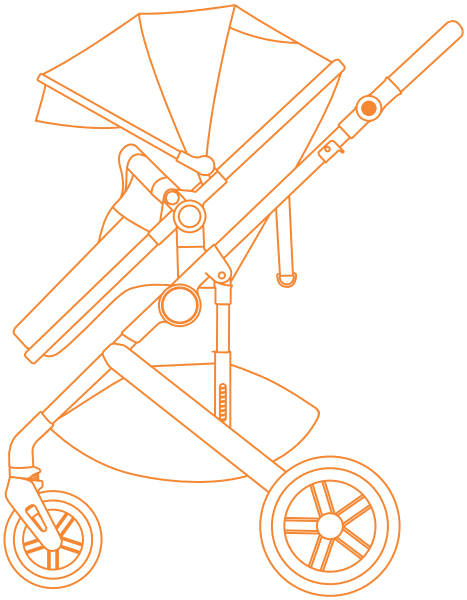

Инструкция
по эксплуатации

Коляска детская

ЛОДЖИКС³
LOGIX³

ПЕРЕД ИСПОЛЬЗОВАНИЕМ ВНИМАТЕЛЬНО ПРОЧИТАЙТЕ ДАННОЕ РУКОВОДСТВО И СОХРАНИТЕ ЕГО НА БУДУЩЕЕ.
Все фото изображения в инструкции служат исключительно для примера. Производитель оставляет за собой право вносить изменения без предварительного согласования.

Перечень комплектующих



1. Рама коляски
2. Складная люлька
3. Передние колеса
4. Задние колеса

Сборка и подготовка к использованию



Извлеките раму из упаковки



Разверните раму



Зафиксируйте её рабочем положении



Закрепите передние и задние колёса



Установите люльку на раму



Полностью раскройте капор



Потяните вверх кнопку фиксатора на посадочном гнезде люльки, одновременно сдвиньте оба боковых замка в стороны и, приподняв люльку, снимите её с рамы коляски.

Установка люльки производится в обратном порядке.



Одновременно нажмите и удерживайте кнопки регулировки, расположенные по бокам люльки, чтобы изменить её угол наклона и общее положение.



Одновременно нажмите и удерживайте кнопки открывания/закрывания по бокам люльки. Чтобы сложить люльку, направьте её внутрь. Чтобы разложить, выполните те же действия в обратном порядке.



Нажмите и удерживайте кнопки демонтажа подлокотников с обеих сторон, одновременно приподнимите подлокотник вверх, чтобы отделить его от основной части люльки.

Установка подлокотника производится в обратном порядке.



Нажмите на фиксатор переднего колеса и потяните колесо вниз, чтобы отсоединить его.

Для установки вставьте колесо снизу вверх до характерного щелчка фиксатора — это зафиксирует его в рабочем положении.



Нажмите на фиксатор заднего колеса и потяните колесо наружу, чтобы снять его.

Для установки вставьте колесо до защёлкивания фиксатора.



Одновременно потяните вверх кнопки складывания, расположенные по бокам рамы, затем нажмите на раму вниз, чтобы сложить её основную часть.

Раскладывание производится в обратной последовательности.



Одновременно нажмите и удерживайте кнопку, чтобы изменить высоту ручки – поднимите или опустите её до нужного уровня.



Положение 1



Положение 2



Положение 3



Используйте кнопку регулировки, чтобы установить нужное положение люльки — для сидения или для сна.



Используйте регулировочную пряжку, чтобы настроить угол наклона спинки в положении для сидения.



Нажмите на кнопку предохранительного замка, чтобы разблокировать ременную систему.



Отрегулируйте пряжку, перемещая лямку ремня внутрь или наружу, чтобы изменить длину ремня безопасности.

Внимание!

1. Перед началом эксплуатации обязательно ознакомьтесь с данным руководством.
2. Сохраните инструкцию для использования в будущем. Несоблюдение изложенных здесь правил может привести к травмам ребёнка.
3. Коляска предназначена для детей в возрасте от 0 до 36 месяцев с максимальным весом не более 22 кг.

Допустимая нагрузка:

–корзина для покупок – до 3 кг;

– подстаканник – до 0,5 кг;

– карман за спинкой – до 0,9 кг.

4. Никогда не оставляйте ребёнка без присмотра.
5. Коляска не подходит для детей младше 6 месяцев, если угол наклона спинки составляет менее 150°.
6. Не размещайте посторонние предметы на ручке.
7. Запрещается использовать дополнительный матрас толщиной более 10 мм.
8. Перед каждой поездкой убедитесь, что все замковые механизмы надёжно зафиксированы.
9. Когда ребёнок находится в коляске, обязательно пристёгивайте его ремнём безопасности.
10. Люлька предназначена исключительно для использования вместе с шасси коляски и не может применяться отдельно.
11. При посадке и высадке ребёнка всегда фиксируйте колёса тормозом. Ставьте коляску на тормоз при каждой остановке.
12. Запрещается перевозить в коляске одновременно более одного ребёнка.
13. Не позволяйте ребёнку вставать в коляске.
14. Коляска не предназначена для бега или катания на коньках.
15. Применяйте только те запасные части, которые поставляет производитель.
16. Храните упаковочные полиэтиленовые пакеты в недоступном для детей месте.
17. Берегите коляску от воздействия открытого огня.

Гарантийный талон

Талон №1

Изделие: _____

Дата покупки: _____

Сведения о продавце: _____

_____

_____

(штамп торговой организации)

Выполненные работы по устранению неисправностей:

_____

_____

_____

_____

_____

_____

_____

_____

Талон №2

Изделие: _____

Дата покупки: _____

Сведения о продавце: _____

_____

_____

(штамп торговой организации)

Выполненные работы по устранению неисправностей:

_____

_____

_____

_____

_____

_____

_____

_____

Гарантийные обязательства

Гарантийный срок эксплуатации – 6 месяцев со дня покупки.

В случае отсутствия в руководстве по эксплуатации отметки торговой организации, срок гарантии исчисляется со дня выпуска коляски.

Гарантийный талон действителен только в оригинале, с отметкой о месте покупки и датой, когда покупка была совершена, штампом торгующей организации и подписью продавца.

Условием гарантийного ремонта является эксплуатация изделия в соответствии с требованиями инструкции.

Гарантия не распространяется на случаи:

1. естественного износа отдельных элементов (колес, камер, шин, втулок колес, подшипников, пластиковых деталей, матерчатых деталей, лакокрасочного покрытия изделия) в процессе эксплуатации;
2. механических, термических повреждений;
3. использования с нарушением требований инструкции по эксплуатации, либо небрежным обращением, неправильным хранением;
4. воздействия чужеродных красителей;
5. потери мелких элементов комплектации;
6. изменения цвета обивочной ткани, подтеки;
7. повреждения ткани или ее разрывы, образовавшиеся по вине покупателя;
8. ремонта изделия, выполненного неуполномоченными на это лицом;
9. нарушения требований инструкции по эксплуатации;
10. отсутствия необходимых отметок торговой оганизации;
11. стирка, химическая очистка изделия – запрещена;
12. любого постороннего вмешательства в конструкцию изделия

Примечание: изделие принимается в ремонт только в чистом виде, при наличии гарантийного талона и чека;

Убедитесь в правильности заполнения продавцом талона.

Предприятие имеет право вносить изменения, влияющие на улучшение конструкции коляски.

Отклонение от прямолинейного движения дефектом не является.

Коляска изготовлена _____

С данной инструкцией ознакомлен, изделие принял в исправном состоянии.

Подпись покупателя _____

Коляска Детская RA171 Лоджикс³ (Logix³)
Изготовитель: ООО Маркет Юнион
8F, B16 (Западный район), проспект Юнцзян, район Иньчжоу, город Нинбо, Китай.
MARKET UNION CO., LTD.
8F, B16 (West Area), Yongjiang Avenue, Yinzhou District, Ningbo, CHINA.
Импортер: ООО «РАНТ трейд»
129626, г. Москва, ул. 2-я Мытищинская, д. 2, стр. 1. этаж 5 помещение 1. Комната 2.
Телефон: +7 (499) 653-88-33
Дистрибьютор в РФ: ООО «РАНТ трейд»
129626, г. Москва, ул. 2-я Мытищинская, д. 2, стр. 1. этаж 5 помещение 1. Комната 2.
Телефон: +7 (499) 653-88-33
Возрастная группа: 0-36 месяцев.
Гарантийный срок: 6 мес.
Дата изготовления: 08.2026
Состав: металл, пластик, ткань синтетическая оксфорд.
Произведено в Китае.